Microondas integrable, Acero inoxidable
3CG5142X3

3CG5142X3

Tipos de calentamiento

- 5 niveles de potencia del microondas: máximo 800 W
- Potencia del grill de 1.000 W.
- Grill combinable con las potencias de microondas: 90 W, 180 W, 360 W
- Microondas y grill utilizables de modo independiente o en combinación.
- Capacidad: 20 l.
- Asistente de limpieza Aqualisis
- Reloj electrónico con programación de paro de cocción.
- mandos giratorios
- Iluminación interior LED
- Plato giratorio de 27 cm de diámetro
- izquierda
- Tecla de apertura

Medidas

- Dimensiones del aparato (alto x ancho x fondo): 382 mm x 495 mm x 335 mm
- Dimensiones de encastre (alto x ancho x fondo): 362 mm-365 mm x 460 mm-468 mm x 320 mm
- Consultar y respetar las dimensiones de encastre facilitadas en el manual de instalación

Accesorios incluidos

4242006299422

Microondas integrable, Acero inoxidable
3CG5142X3

Dimensiones en mm

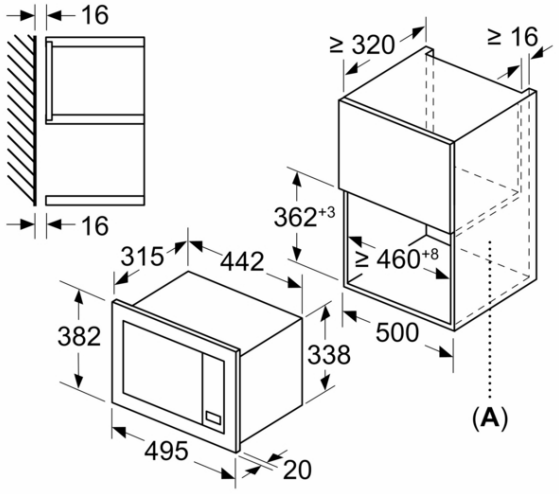

A: Pared trasera abierta

Dimensiones en mm
Montaje de un microondas de 20 l
en un armario de pared

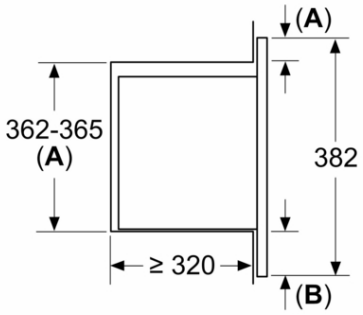

A: Saliente superior:
Hueco 362: 6 mm
Hueco 365: 3 mm
B: Saliente inferior: 14 mm

Características
Tipo de horno microondas: Microondas
Tipo de control: Electrónica
Color del frontal: Acero inoxidable
Dimensiones de instalación necesarias (H x W x D): 382 x 495 x 335 mm
Dimensiones cavidad (alto, ancho, fondo): 180 x 280 x 300 mm
Peso neto: 13,8 kg
Peso bruto: 16,6 kg
Código EAN: 4242006299422
Potencia máxima de las microondas: 800 W
Potencia de conexión: 1270 W
Intensidad corriente eléctrica: true A
Tensión: 220-230 V
Frecuencia: 50 Hz
Tipo de enchufe: Schuko con conexión a tierra
Dimensiones cavidad (alto, ancho, fondo): 180 x 280 x 300 mm
Accesorios incluidos: 1 x Parrilla

Características de consumo y conexión

2023-01-05